NHVC-904-RF ・ NHVC-2004-RF

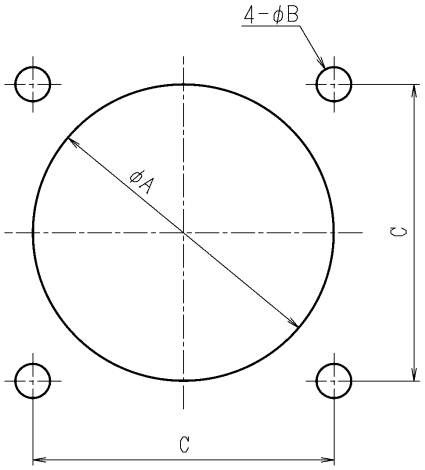

NHVC-1204-CRF

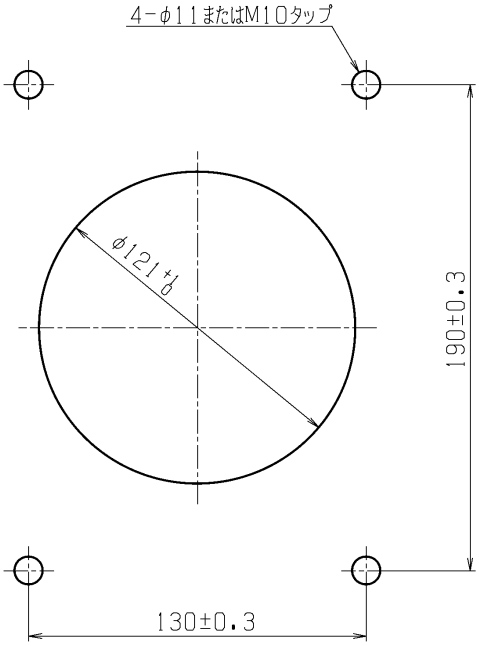

(mm)

シリーズ名	製 品 名	φA +1 0	φB	C
NHVC-90	NHVC-904-RF	91	8.6またはM8タップ	86±0.3
NHVC-200	NHVC-2004-RF	201	12またはM10タップ	190±0.5