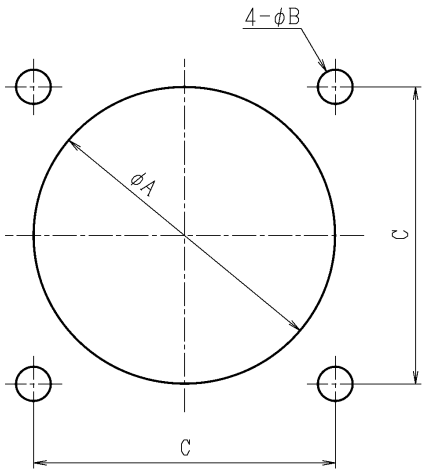

(mm)

シリーズ名	製 品 名	φA $^{+1}_{0}$	φB ±0.2	C ±0.2
NRW-20	NRW-20※-RM , NRW-20※-RF , NJW-20 L座	21	3.4またはM3タップ	23
NRW-24	NRW-24※-RM , NRW-24※-RF , NJW-24 L座	25	3.4またはM3タップ	26
NRW-28	NRW-28※-RM , NRW-28※-RF , NJW-28 L座	29	3.4またはM3タップ	29

パネル厚は2mm以上
φBがM3タップの場合、パネル厚6mm 以上