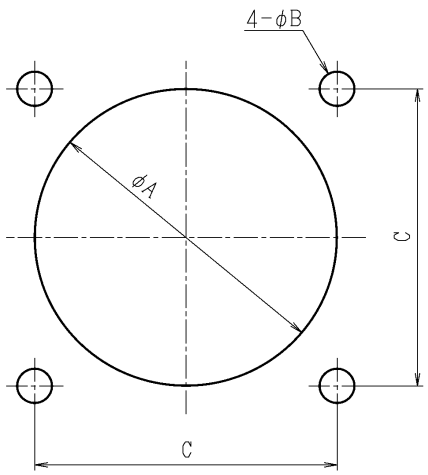

(mm)

シリーズ名	製 品 名	φA ±0.5	φB	C
R-60	R-601-CRF	62	10またはM8タップ	90±0.3
R-75	R-754-CRF	77	10またはM8タップ	100±0.5