WT-30※-R , WT-30※-RF

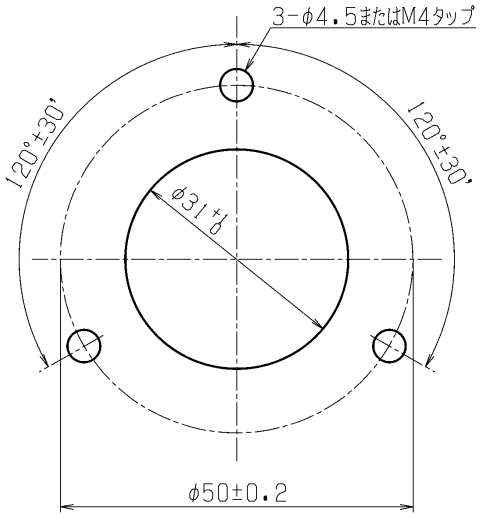

WT-40 , WT-44

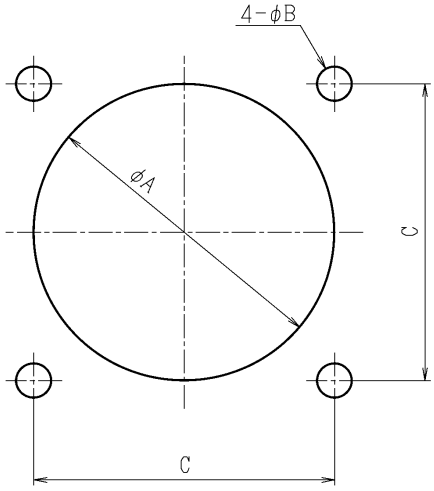

(mm)

シリーズ名	製 品 名	WT-40 , WT-44		
		φA +1 0	φB ±0.2	C ±0.2
WT-40	WT-40※-R	41	4.5またはM4タップ	42.5
WT-44	WT-44※-RF	45	4.5またはM4タップ	44.5

パネル厚は2mm以上
φBがM4タップの場合、パネル厚8mm 以上